脱水機、桁上脚
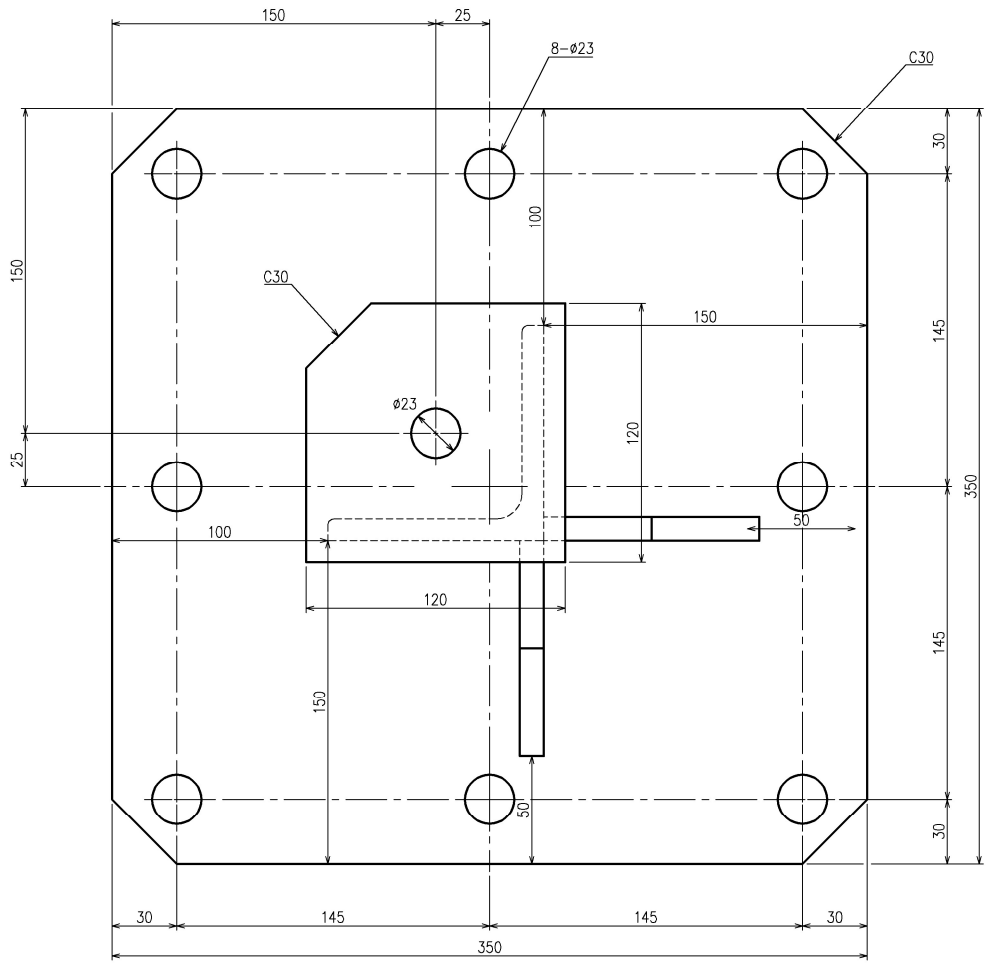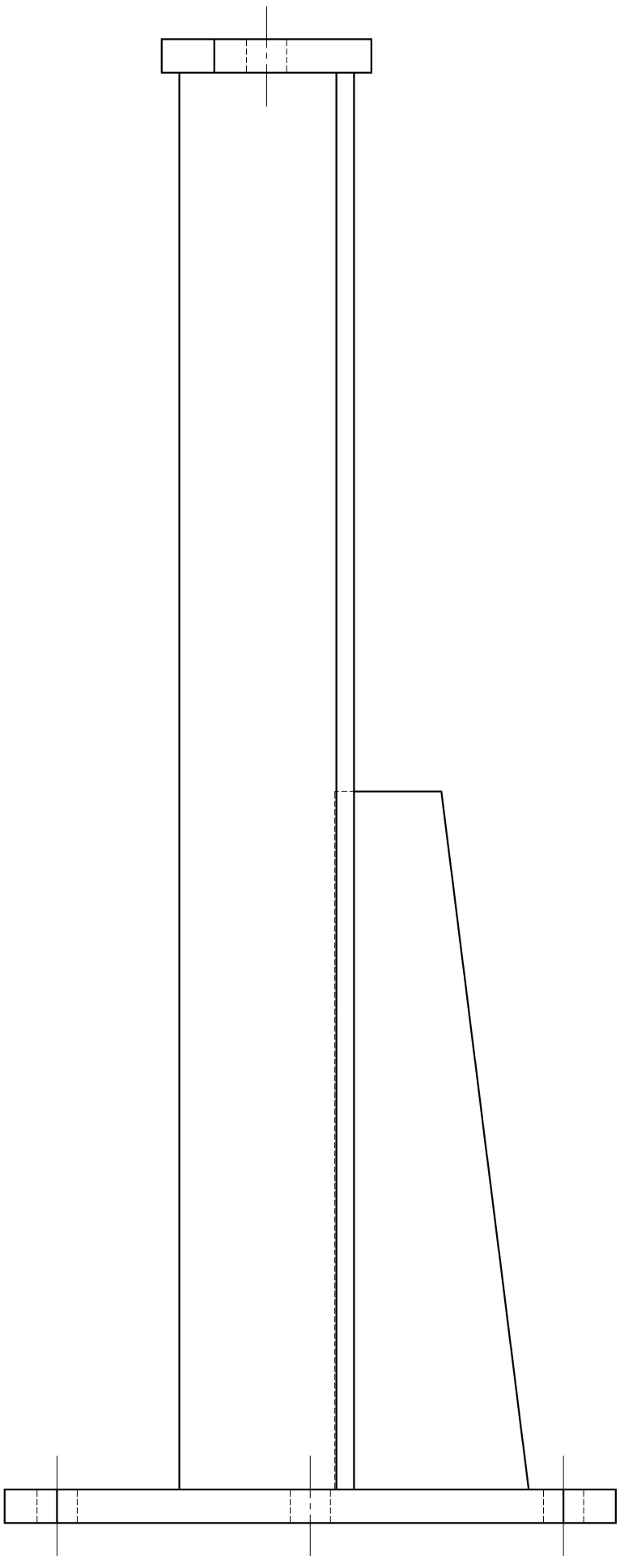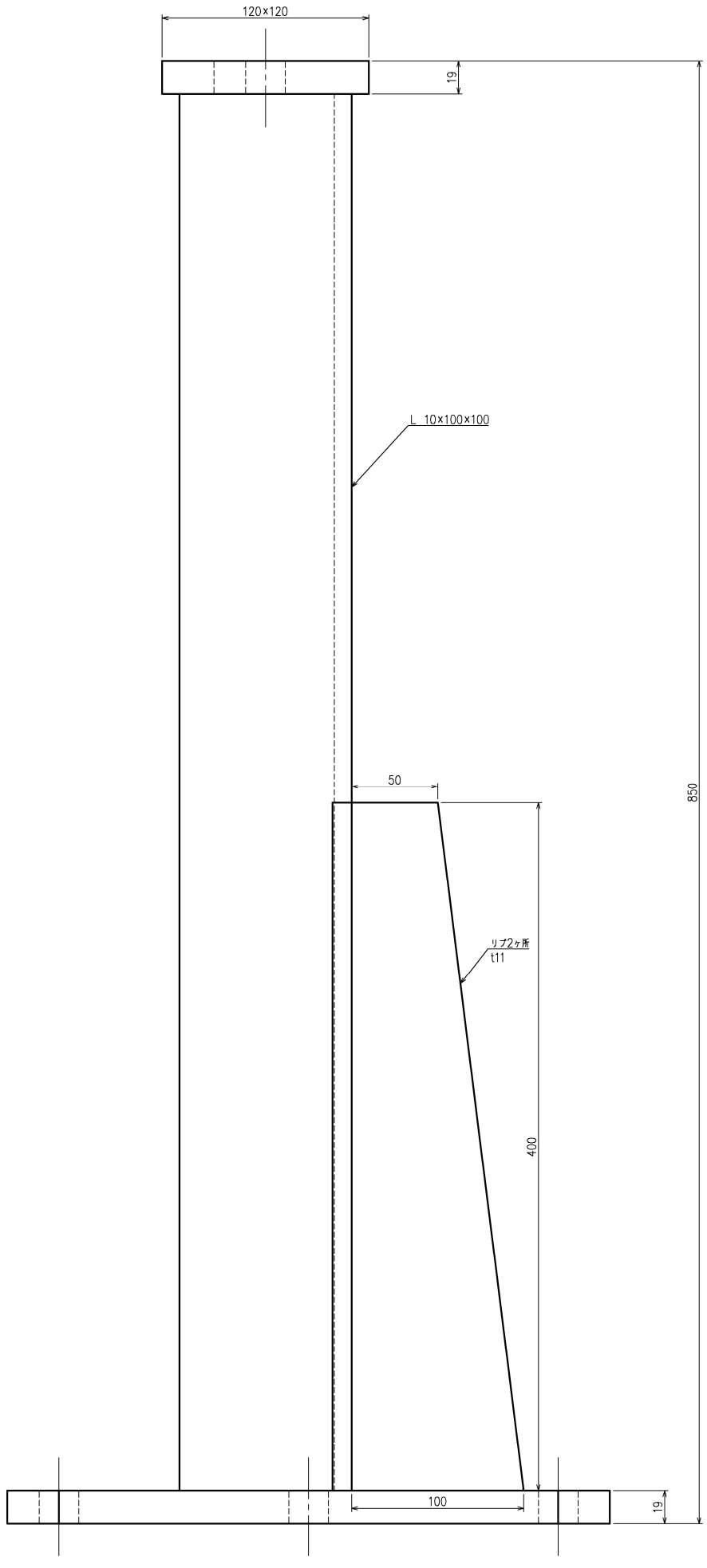
SS、4脚、錆止塗装程度